ミネベア株式会社　機構図
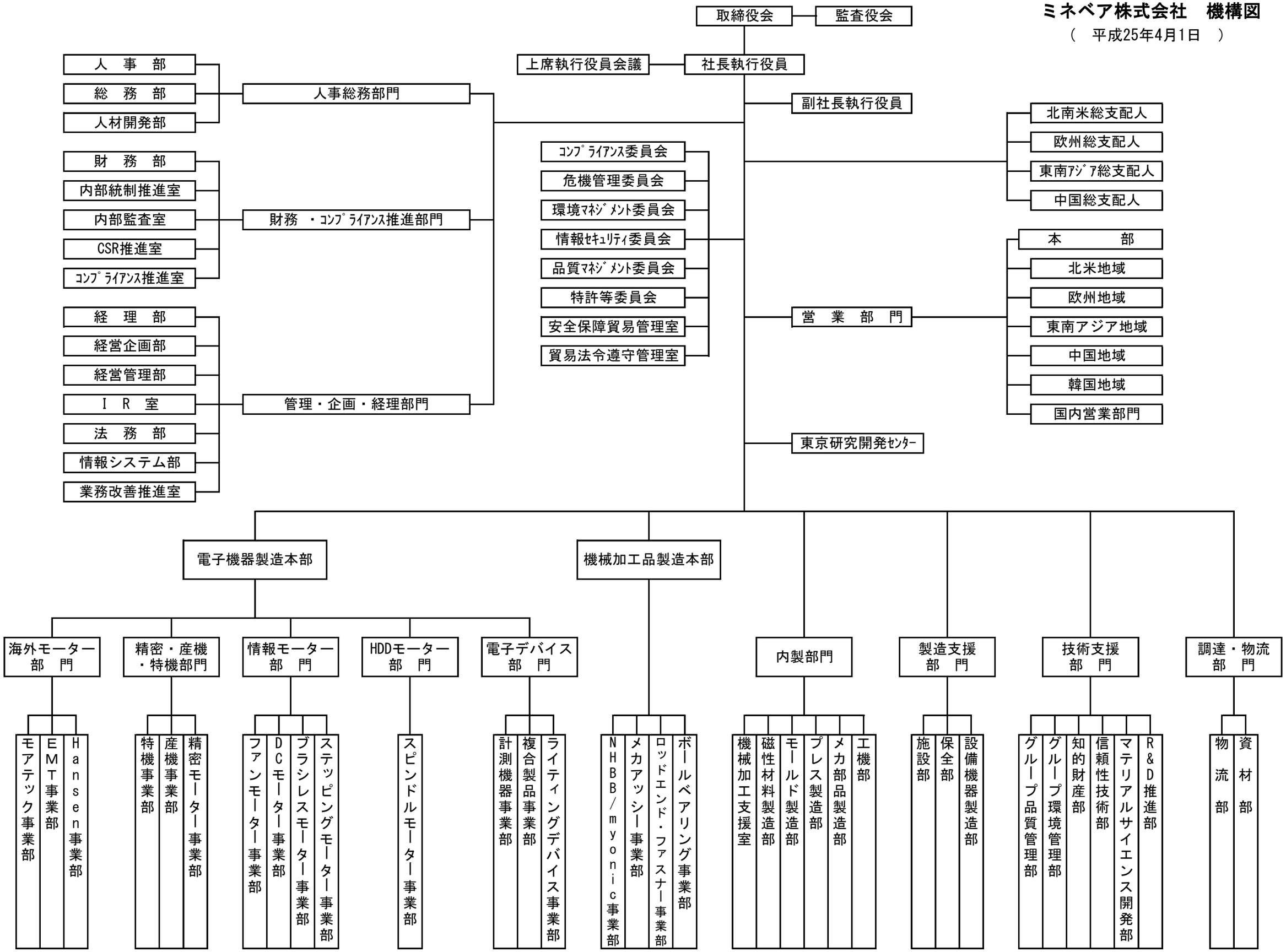
（　平成25年4月1日　）