ミネベア株式会社　機構図

平成21年6月1日現在
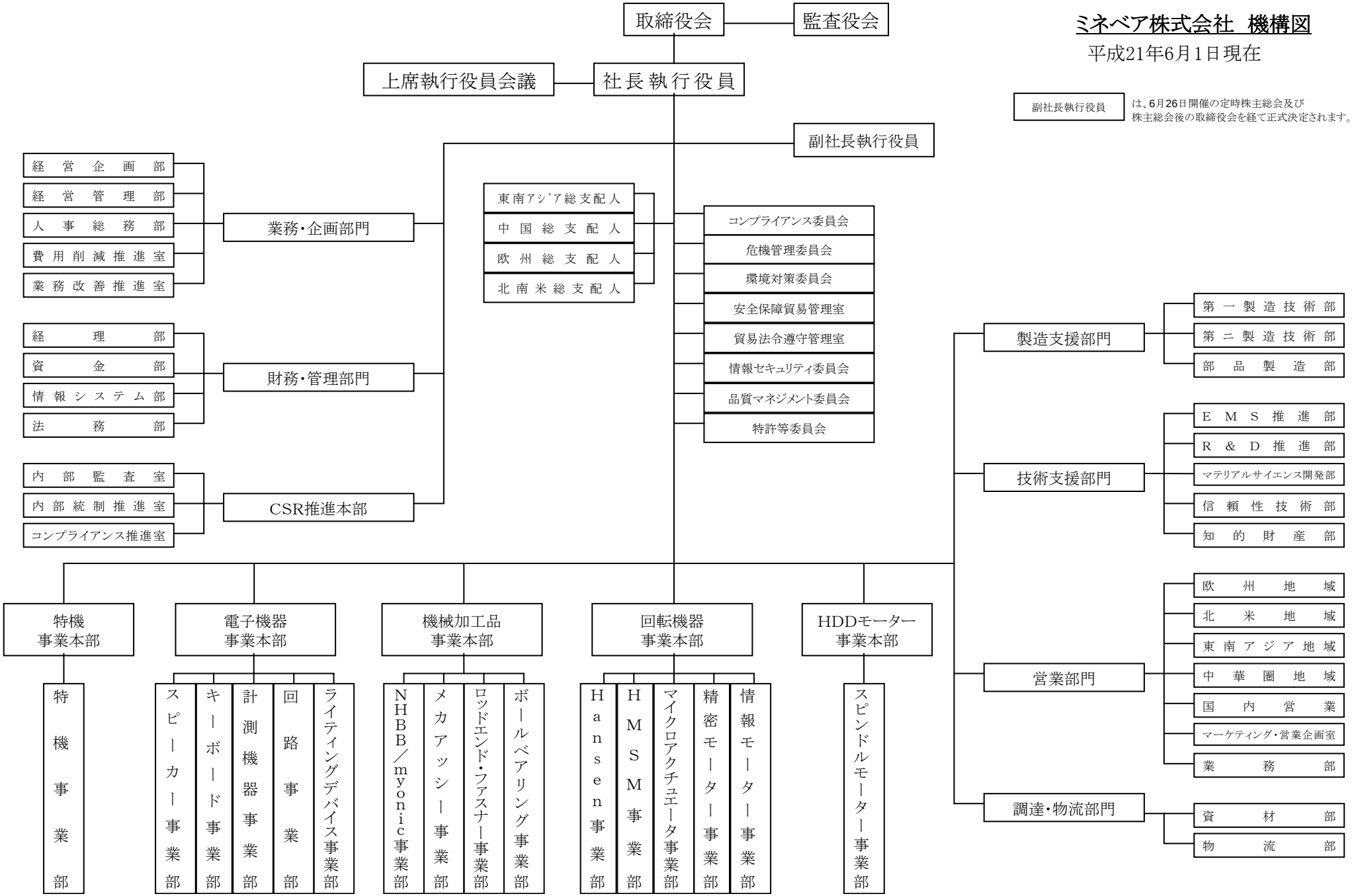
副社長執行役員 は、6月26日開催の定時株主総会及び株主総会後の取締役会を経て正式決定されます。